NEW

3TPW

Pompa ad Ingranaggi in Ghisa

Galtech

titan POWER

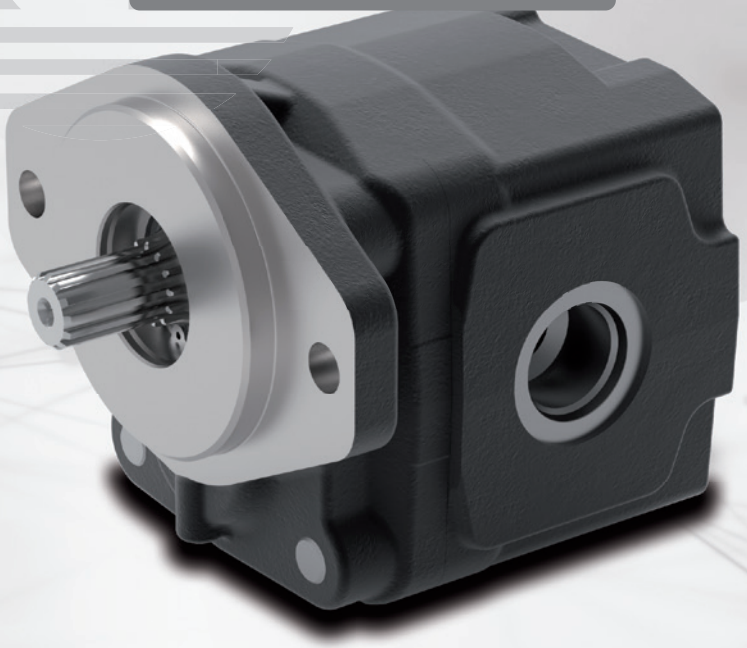

walvoil
FLUID POWER E|MOTION

A member of
INTERPUMP GROUP

3TPW

Pompe ad Ingranaggi in Ghisa

Walvoil presenta la nuova gamma di pompe in ghisa in 2 pezzi 3TPW. Queste pompe sono particolarmente adatte in tutte quelle applicazioni nelle quali le pompe tradizionali in alluminio sono utilizzate al limite delle loro prestazioni, su macchine operatici mobili con cicli di lavoro gravosi per pressioni o sollecitazioni meccaniche.
La costruzione in due pezzi consente un incremento di pressioni con P1 che arrivano fino a 300 bar di pressione su un ampio range di cilindrate da 23 a 71 cm³/rev.
La nuova pompa 3TPW consiste, tra le altre cose, nel completamento della gamma Walvoil pompe Power in ghisa, grazie ad un ampio range di valvole integrate. Questa pompa è adatta principalmente ad applicazioni mobili sia nel settore Agricolo che nel settore Building and construction come mini pale caricatrici, caricatori telescopici e pale gommate.

- ☐ **Lunga vita operativa**
- ☐ **Alta efficienza**
- ☐ **Alta pressione**
- ☐ **Ridotto numero di componenti**
- ☐ **Dimensioni generali ridotte**

CONDIZIONI DI LAVORO GENERALI		
Cilindrata		da 23,9 a 79,8 cm³/giro
Pressione max continua	fino a	300 bar
Fluido		olio idraulico a base minerale
Campo di temperatura del fluido	con guarnizioni NBR	da -20 a +80 °C
Viscosità	Consigliato	da 15 a 92 mm²/s (cSt)
	Consentito per l'avvio	2000 mm²/s (cSt)
Livello max di contaminazione	Raccomandato per il funzionamento di pressione > a 150 bar	20/18/15 ISO 4406
	Raccomandato per il funzionamento di pressione < a 150 bar	21/19/16 ISO 4406

NOTA- Per la configurazione Motore contattare il Servizio Commerciale

Dati tecnici

GRUPPO 3TPW	Cilindrata	Pressione max continua	Pressione max intermittente	Pressione max di picco	Velocità max di rotazione
	cm³/giro	bar	bar	bar	giri/min
3TPW 230	23.9	300	320	330	3000
3TPW 280	28	300	320	330	3000
3TPW 320	32.2	300	320	330	3000
3TPW 390	39.7	300	320	330	3000
3TPW 430	43.8	300	320	330	3000
3TPW 470	47.9	290	310	320	3000
3TPW 520	52.0	290	310	320	2800
3TPW 560	56.8	290	310	320	2500
3TPW 600	60.9	270	290	300	2500
3TPW 650	65-0	250	270	280	2500
3TPW 710	71.6	230	250	260	2500
3TPW 790	79.8	210	230	240	2500

NEW

Dimensioni

Il disegno dimensionale rappresenta la pompa con flangia **SAEB** (per altre flange, vedere la pagina successiva).

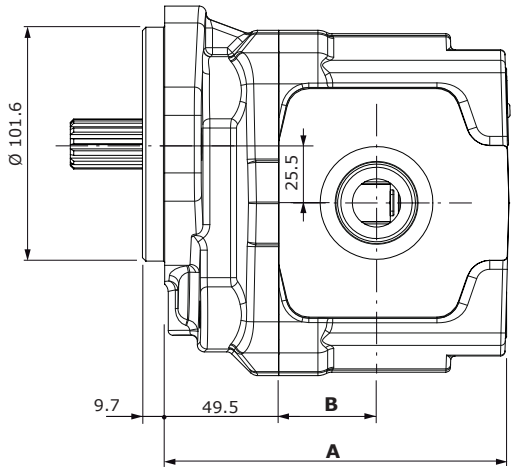

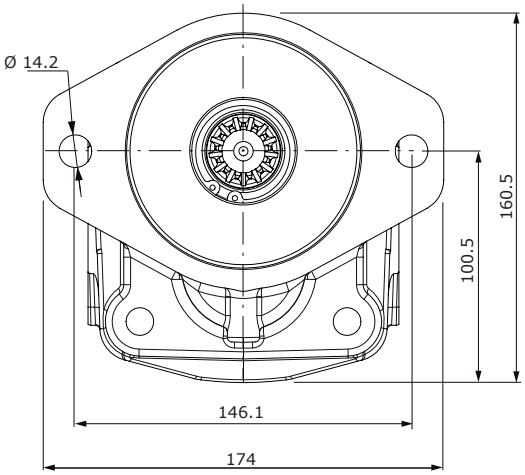

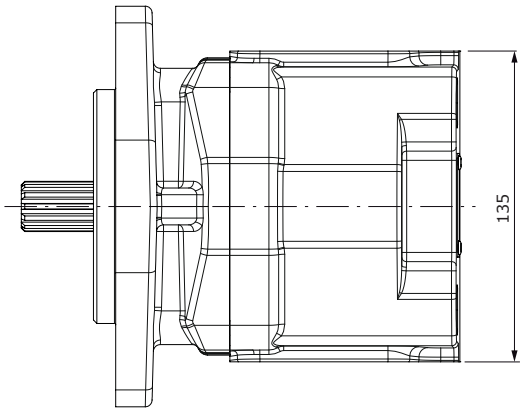

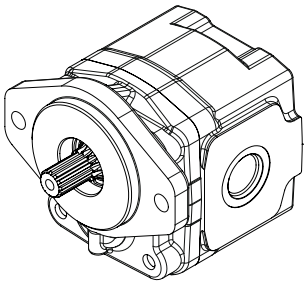

GRUPPO 3TPW	Dimensione A	Dimensione B Tipo connessione		
		G (BSP) **W** (UN-UNF) **F** (SAE)	**N** (EUROPEA)	**T** (TEDESCA)
	mm	mm	mm	mm
3TPW 230	125.5	27	35	33
3TPW 280	128.5	30	35	33
3TPW 320	131.5	32	36	34
3TPW 390	137	36	37	36
3TPW 430	140	38.5	38	38.5
3TPW 470	143	41	39	41
3TPW 520	146	41	40	41
3TPW 560	149.5	42.5	40	42.5
3TPW 600	152.5	43.5	40	43.5
3TPW 650	155.5	44.5	44	44.5
3TPW 710	160.5	46	49	46
3TPW 790	166.5	52	55	52

3TPW

Pompe ad Ingranaggi in Ghisa

Dimensioni

Flangia tipo SAEC2F
2 fori

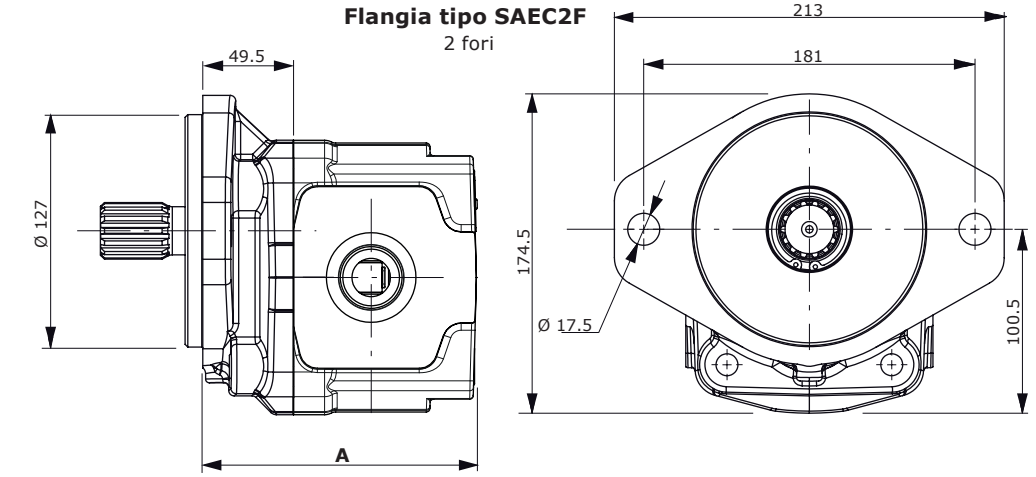

GRUPPO 3TPW	A mm
3TPW 230	125.5
3TPW 280	128.5
3TPW 320	131.5
3TPW 390	137
3TPW 430	140
3TPW 470	143
3TPW 520	146
3TPW 560	149.5
3TPW 600	152.5
3TPW 650	155.5
3TPW 710	160.5
3TPW 790	166.5

Flangia tipo SAEC4F
4 fori

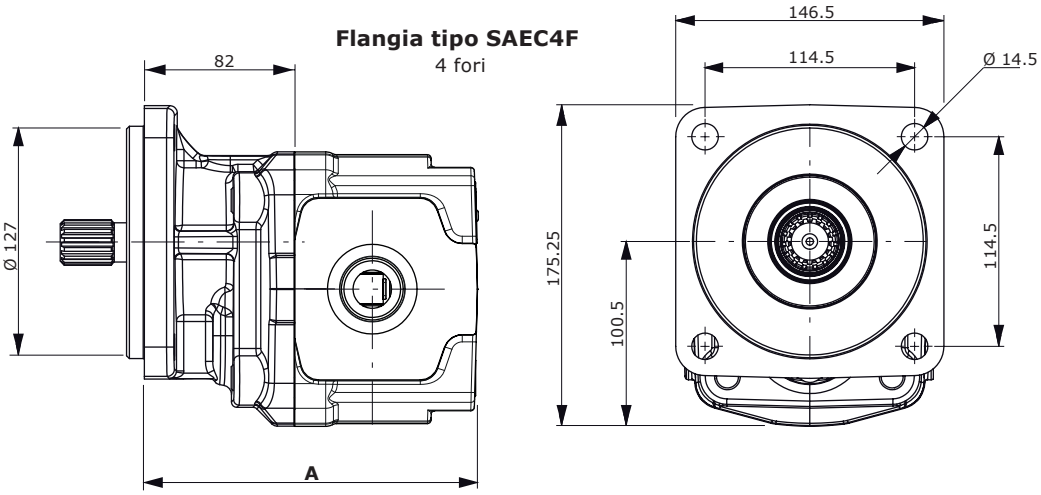

GRUPPO 3TPW	A mm
3TPW 230	158
3TPW 280	161
3TPW 320	164
3TPW 390	169.5
3TPW 430	172.5
3TPW 470	175.5
3TPW 520	178.5
3TPW 560	182
3TPW 600	185
3TPW 650	188
3TPW 710	193
3TPW 790	199

Flangia tipo EUR
2 fori

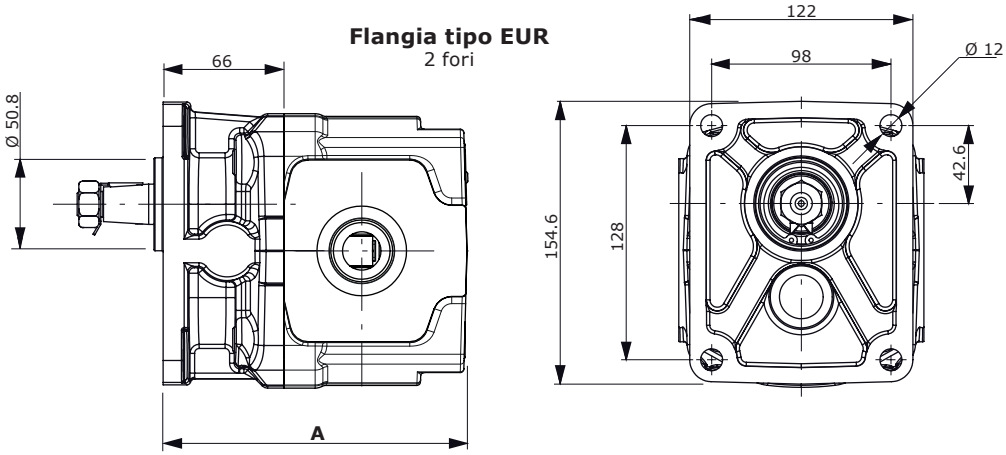

GRUPPO 3TPW	A mm
3TPW 230	142
3TPW 280	145
3TPW 320	148
3TPW 390	153.5
3TPW 430	156.5
3TPW 470	159.5
3TPW 520	162.5
3TPW 560	166
3TPW 600	169
3TPW 650	172
3TPW 710	177
3TPW 790	183

NEW

Opzioni corpo

Corpo G0:
Stage singolo.

Corpo G2:
Stage per pompa gruppo G2.

Corpo G3:
Stage per pompa gruppo G3. Necessita di un kit flangia per l'implementazione 3TPW+3TPW

Corpo GV:
Stage per valvole ausiliarie.

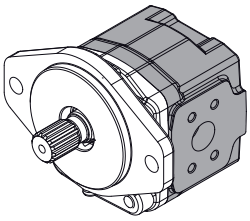

3TPW
esempio

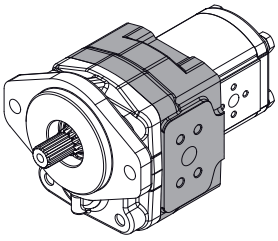

3TPW + 2SP
esempio

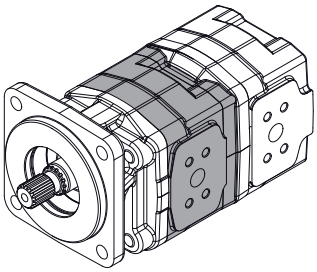

3TPW + 3TPW
esempio

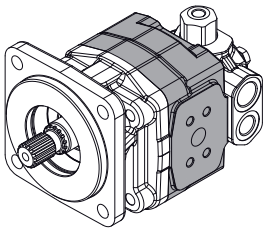

3TPW + AUX
esempio

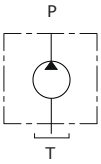

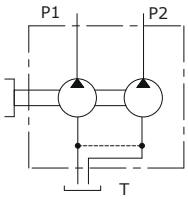

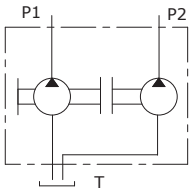

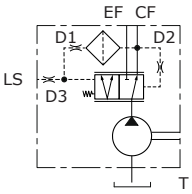

Posizione connessione			
0	**1**	**3**	**4**
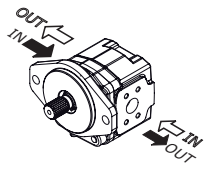	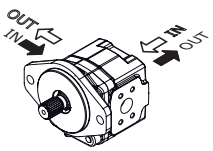	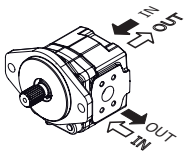	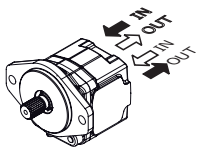

*Rotazione destra - **D***

*Rotazione sinistra - **S***

Valvole ausiliarie per corpo GV	
VLPI	Limitatrice di pressione a scarico interno
VLPE	Limitatrice di pressione a scarico esterno
VRF	Regolatrice di flusso
VRFVLP	Regolatrice di flusso e limitatrice di pressione
UNLD	Unloading valve
CP	Prioritaria
VA	Anticavitazione
VMA	Anticavitazione e antiurto

3TPW

Pompe ad Ingranaggi in Ghisa

Bocche e connessioni

G: BSP

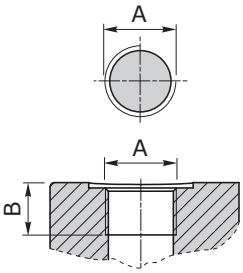

W: UN-UNF

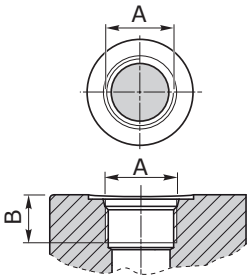

T: Flangia tedesca

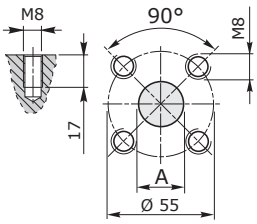

GRUPPO 3TPW	Filettature bocche								
	G (BSP)				W (UN-UNF)			T (TEDESCA)	
	A		B		A		B	A	
	IN	OUT	IN mm	OUT mm	IN	OUT	IN-OUT mm	Ø IN mm	Ø OUT mm
3TPW 230	G1	G3/4	20	18	SAE16	SAE12	20.5	27	19
3TPW 280	G1	G3/4	20	18	SAE16	SAE12	20.5	27	19
3TPW 320	G1 1/4	G1	20	18	SAE20	SAE16	20.5	27	19
3TPW 390	G1 1/4	G1	20	18	SAE20	SAE16	20.5	27	19
3TPW 430	G1 1/4	G1	20	18	SAE20	SAE16	20.5	27	19
3TPW 470	G1 1/4	G1	20	18	SAE20	SAE16	20.5	27	19
3TPW 520	G1 1/4	G1	20	18	SAE20	SAE16	20.5	27	19
3TPW 560	G1 1/4	G1	20	18	SAE20	SAE16	20.5	27	19
3TPW 600	G1 1/4	G1	20	18	SAE20	SAE16	20.5	27	19
3TPW 650	G1 1/4	G1	20	18	SAE20	SAE16	20.5	27	19
3TPW 710	G1 1/4	G1	20	18	SAE20	SAE16	20.5	27	19
3TPW 790	G1 1/4	G1	20	18	SAE20	SAE16	20.5	27	19

N: Flangia europea

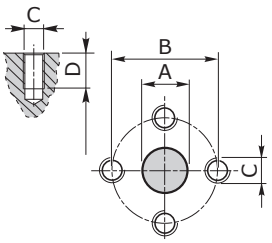

GRUPPO 3TPW	Filettature bocche							
	N (EUROPEA)							
	A		B		C		D	
	Ø IN mm	Ø OUT mm	Ø IN mm	Ø OUT mm	Ø IN	Ø OUT	IN mm	OUT mm
3TPW 230	27	19	51	40	M10	M8	17	15
3TPW 280	27	19	51	40	M10	M8	17	15
3TPW 320	27	19	51	40	M10	M8	17	15
3TPW 390	27	19	51	40	M10	M8	17	15
3TPW 430	27	19	51	40	M10	M8	17	15
3TPW 470	27	19	51	40	M10	M8	17	15
3TPW 520	27	19	51	40	M10	M8	17	15
3TPW 560	27	19	51	40	M10	M8	17	15
3TPW 600	27	19	51	40	M10	M8	17	15
3TPW 650	33	19	62	40	M12	M8	17	15
3TPW 710	33	27	62	51	M12	M10	17	15
3TPW 790	33	27	62	51	M12	M10	17	15

NEW

Bocche e connessioni

F: Connessione SAE J518-1

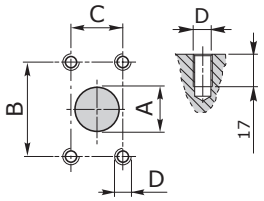

GRUPPO 3TPW	Filettature bocche F (Connessione SAE J518-1)							
	A		B		C		D	
	Ø IN mm	Ø OUT mm	Ø IN mm	Ø OUT mm	Ø C mm	Ø D mm	Ø IN	Ø OUT
3TPW 230	25	19	52.4	47.6	26.2	22.2	M10	M10
3TPW 280	25	19	52.4	47.6	26.2	22.2	M10	M10
3TPW 320	32	19	58.7	47.6	30.2	22.2	M10	M10
3TPW 390	32	19	58.7	47.6	30.2	22.2	M10	M10
3TPW 430	32	25	58.7	52.4	30.2	26.2	M10	M10
3TPW 470	39	25	69.8	52.4	35.7	26.2	M12	M10
3TPW 520	39	25	69.8	52.4	35.7	26.2	M12	M10
3TPW 560	39	32	69.8	58.7	35.7	30.2	M12	M10
3TPW 600	39	32	69.8	58.7	35.7	30.2	M12	M10
3TPW 650	39	32	69.8	58.7	35.7	30.2	M12	M10
3TPW 710	39	32	69.8	58.7	35.7	30.2	M12	M10
3TPW 790	39	32	69.8	58.7	35.7	30.2	M12	M10

Bocche e connessioni		tipo bocche				
		G	W	T	N	F
opzione connessione	0	●	●	●	●	●
	1	●	●	-	-	-
	3	●	●	-	-	-
	4	●*	●*	-	-	-

(*) Solo per corpo G0.

Caratteristiche alberi

10
Coppia 240 Nm

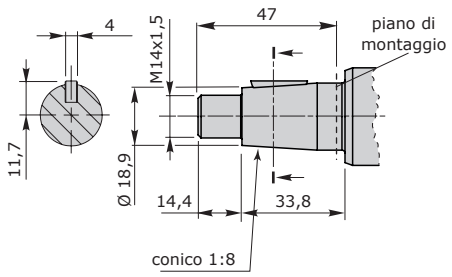

13
Coppia 200 Nm

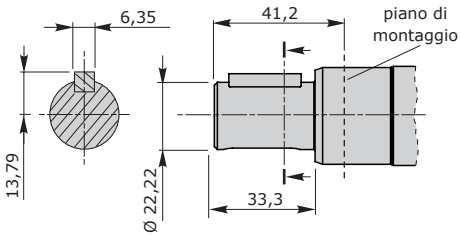

S13
Coppia 280 Nm

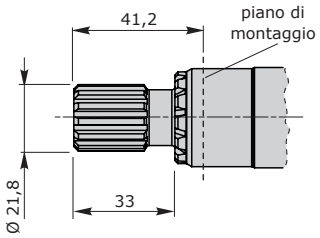

S13N
Coppia 500 Nm

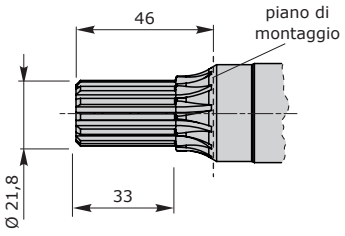

S14 - S14L
Coppia 900 Nm

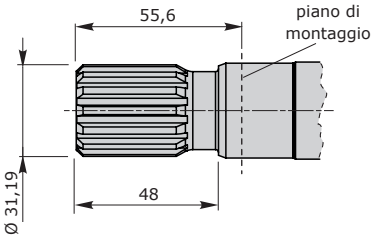

S15 - S15L
Coppia 400 Nm

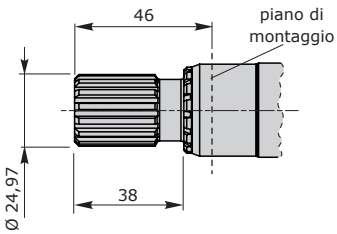

Combinazioni flange e comparazione tra Serie 3TPW e Serie 3GP

GRUPPO 3TPW		Tipi di albero							
		10 Conic 1:8	**13** SAE B 7/8"	**S13** SAE B 13T	**S13N** SAE B 13T NS	**S14** SAE C 14T	**S14L** SAE C 14T L	**S15** SAE B 15T	**S15L** SAE B 15T L
SAEB	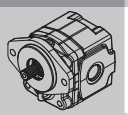	-	◇	◇	◇	◇	-	◇	-
SAEC2F	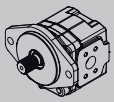	-	◇	◇	◇	◇	-	◇	-
SAEC4F	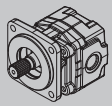	-	-	-	-	-	◇	-	◇
EUR	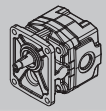	◇	-	-	-	-	-	-	-

◇ = COMBINAZIONE STANDARD

Comparazione tra serie 3GP - 3TPW

Pressione continua max. in relazione alla cilindrata

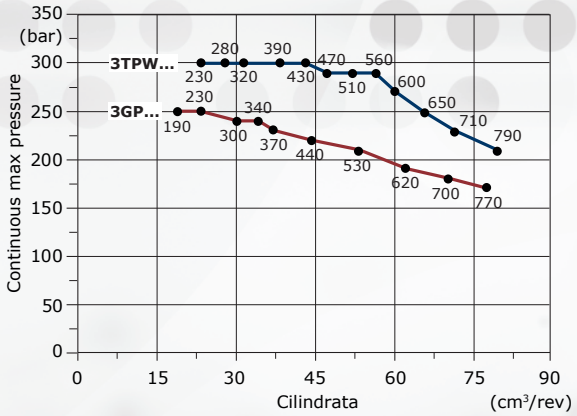

Composizione della descrizione

3TPW - G0 - 600 - D - SAEB2F - B - N - S13 - 0 - F

1 2 3 4 5 6 7 8 9 10

Riferimento	Tipo
1	Tipo pompa
2	Corpo pompa
3	Cilindrata
4	Direzione rotazione
5	Tipo flangia
6	Guarnizione albero fino a 3 bar
7	Guarnizione tipo NBR
8	Tipo albero
9	Bocca laterale P
10	Tipo bocca

D1WGCM03I - 2ª edizione Ottobre 2019

Walvoil S.P.A. • 42124 Reggio Emilia • Italy • Via Adige, 13/D • Tel.+39.0522.932411 • Fax +39.0522.300984
www.walvoil.com